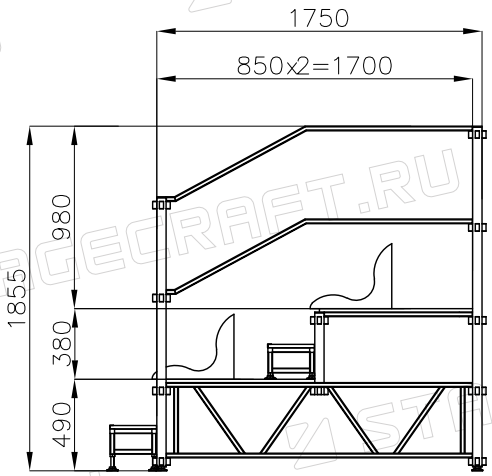

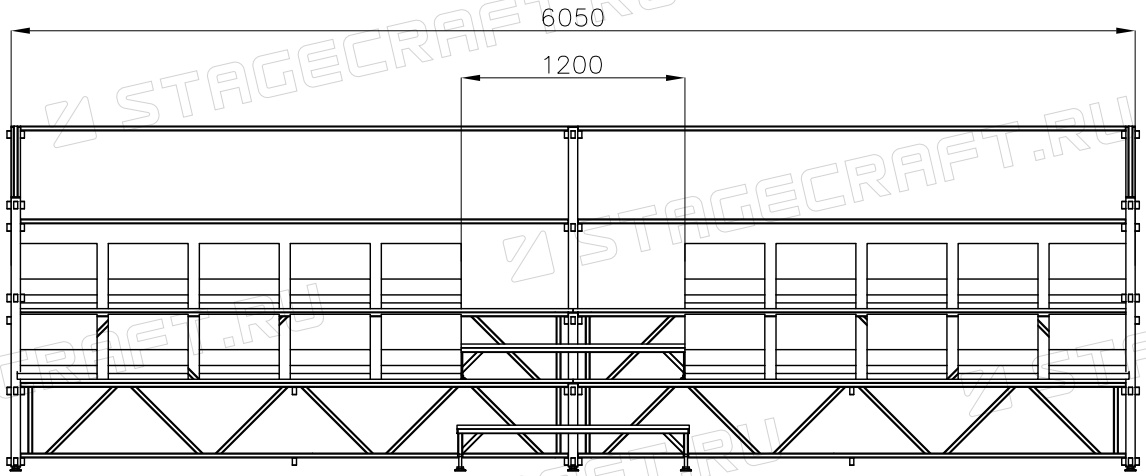

Изм.	Лист	№ докум.	Подпись	Дата		
Разраб.					Т–20	STAGECRAFT
Пров.						

STAGECRAFT.RU