Серия Б4-250х400 прямые модули

https://stagecraft.ru/ferms/series-fk250x400

STAGECRAFT
САНКТ-ПЕТЕРБУРГ

	мм	сплав
Основная труба	40х2.5	АД31Т1
Раскосы	16х2	АД31Т1
Фланец	10	АМг5

Стандартные размеры *

Длина, м	Артикул	Вес, кг
0.5	Б4-250х400-500	3.29
1.0	Б4-250х400-1000	5.48
1.5	Б4-250х400-1500	7.66
2.0	Б4-250х400-2000	9.85
2.5	Б4-250х400-2500	12.04
3.0	Б4-250х400-3000	14.23
3.5	Б4-250х400-3500	16.41
4.0	Б4-250х400-4000	18.60

* Фермы могут быть любой длины.

Нагрузочные характеристики для алюминиевых конструкций серии Б4-250х400

Длина	Равномерно распределённая нагрузка		Прогиб	Сосредоточенная нагрузка				Масса пролёта
м	кг/м	max, кг	мм	кг **	кг **	кг **	кг **	кг
4	576	2304	8	1741	1022	733	576	18.60
5	302	1510	10	1106	650	466	366	24.07
6	177	1062	12	760	446	320	252	28.45
7	112	784	14	549	323	232	182	32.83
8	74	592	16	412	242	174	136	37.20
9	51	459	18	316	186	133	105	42.67

** Масса каждого груза

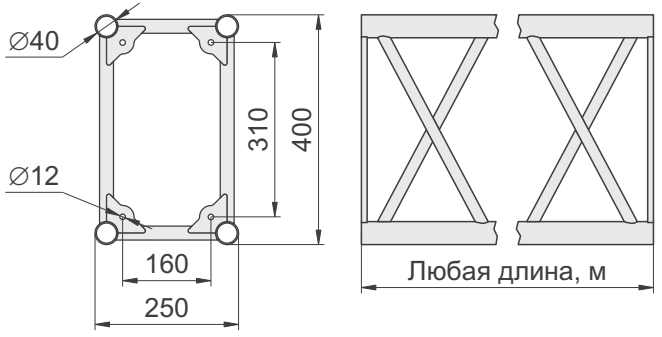

Расчет допустимых нагрузок и стоимости алюминиевых ферм, по ссылке: КАЛЬКУЛЯТОР

Распределение нагрузок при строповке ферм

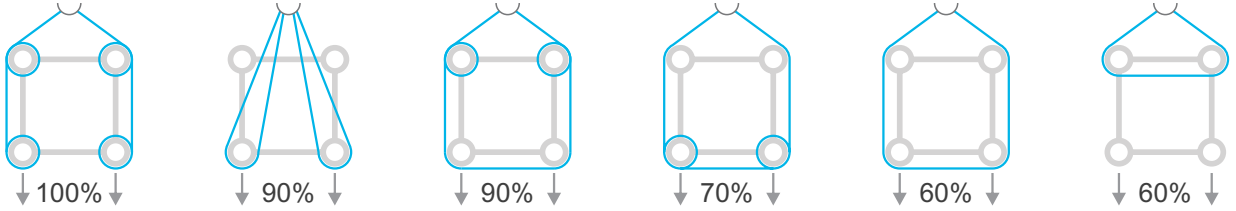

Монтажный комплект на 1 ферму

Болт DIN912 M12х35	4 шт
Шайба DIN125 M12	4 шт
Гайка DIN6923 M12	4 шт