https://stagecraft.ru/ferms-connector/series-fkk760x660

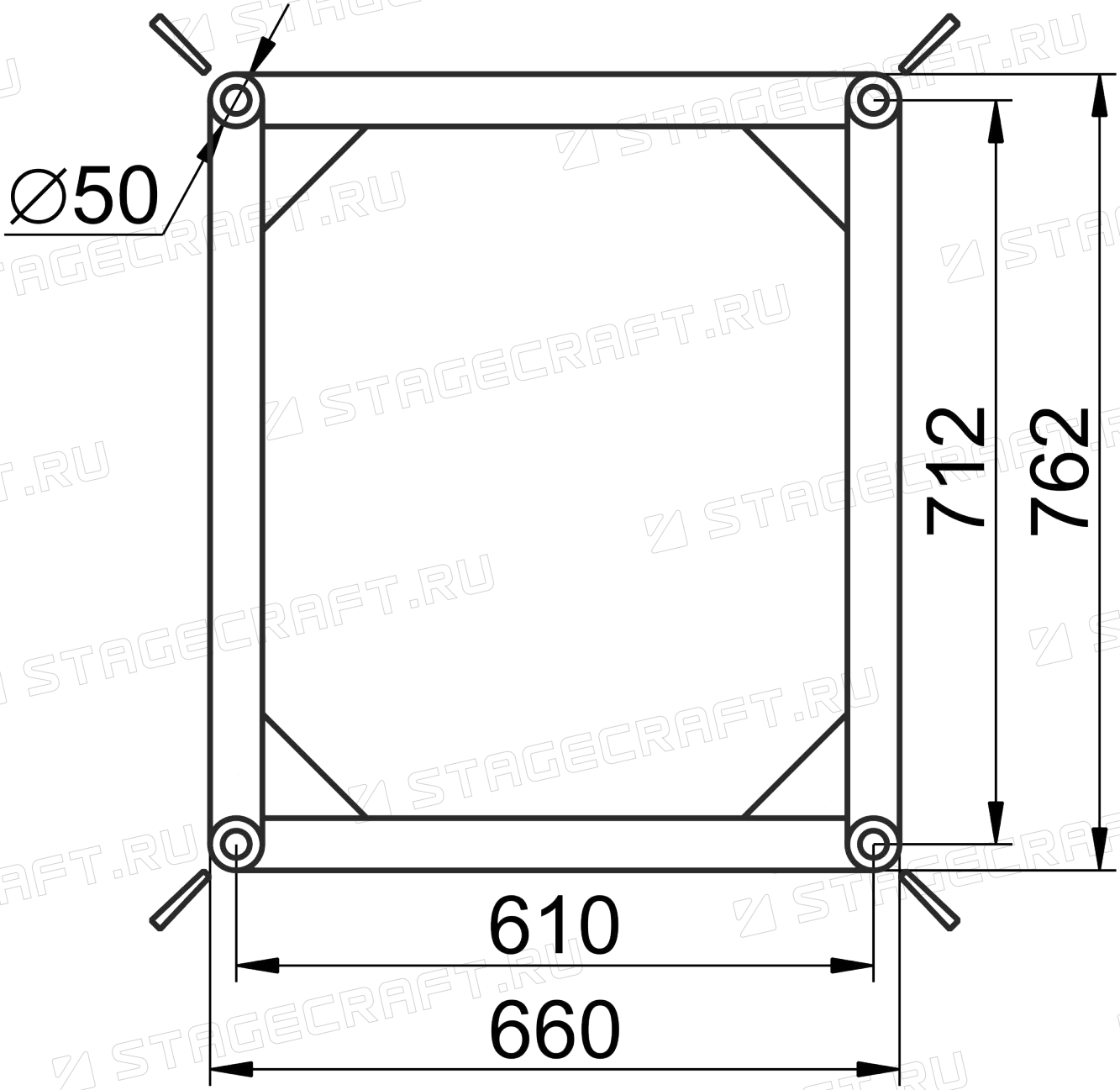

Изм.	Лист	№ докум.	Подпись	Дата	ФКК760х660	STAGECRAFT
Разраб.		Нечаев Д. Н.				
Пров.						